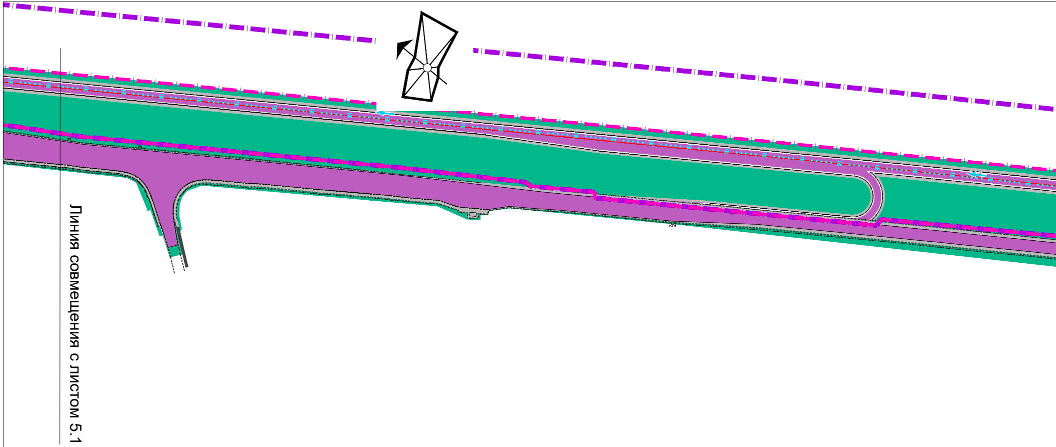

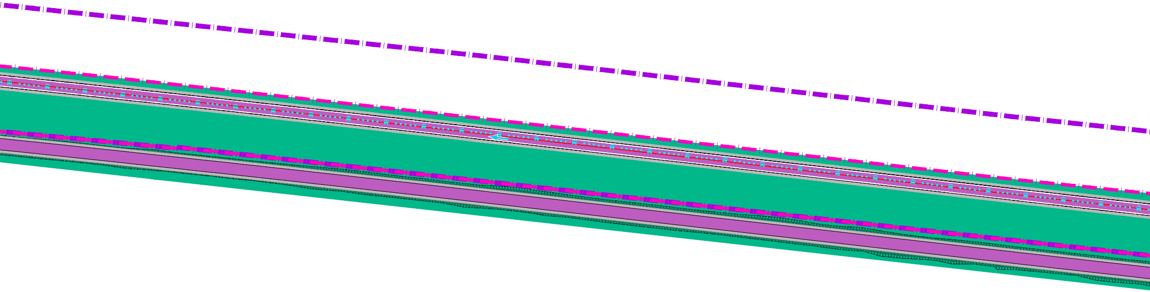

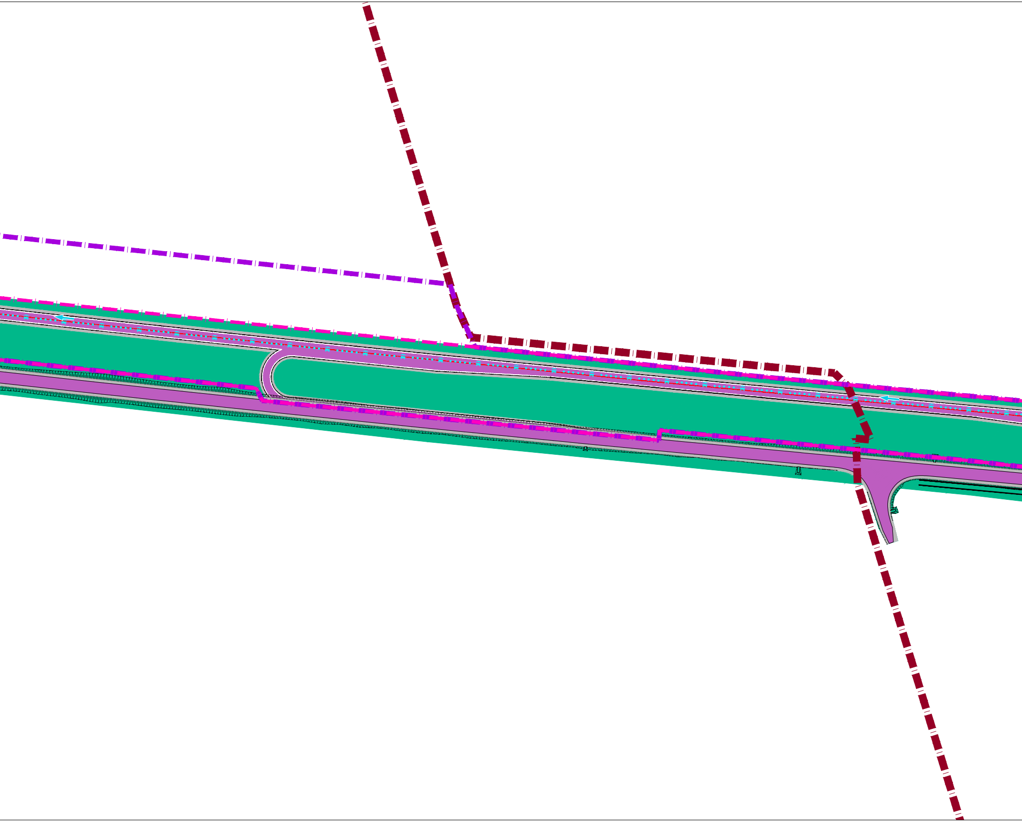

Компоновочная схема

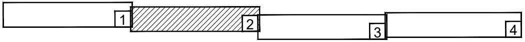

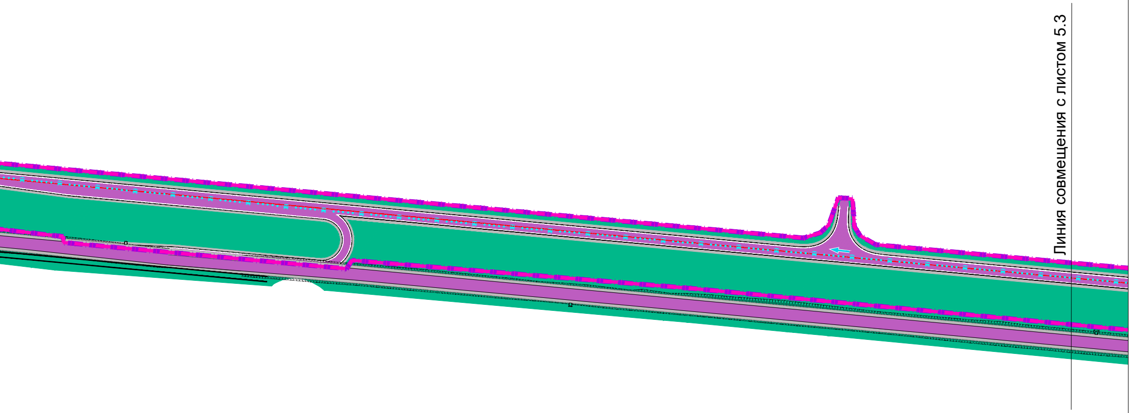

Примечание:

Условные обозначения и примечания см. Материалы по обоснованию "Схема организации и улично-дорожной сети и движения транспорта ." Л 5.4

Изм.	Кол.уч.	Лист	№ док.	Подпись	Дата
ГИП		Сечь Д.Е.			05.20
Вед.спец.		Киндеева Т.А.			05.20
Н.контр.		Сечь Д.Е.			05.20

М3-1510/2019-ДПТ/ЛО

Документация по планировке территории (проекта планировки территории и проекта межевания территории) для размещения линейного объекта (автомобильной дороги, сетей инженерно-технического обеспечения): "Дублер подъездной автомобильной дороги к хутору Копанскому от автомобильной дороги город Темрюк - город Краснодар - город Кропоткин - граница Ставропольского края в направлении хутора Копанского в городе Краснодаре"

Материалы по обоснованию

стадия	лист	листов
ДПТ	5.2	4

Схема организации улично-дорожной сети и движения транспорта. М 1:2000

МБУ "Институт Горкадастрпроект"